PARRILLAS A GAS

ATHP-12-2

ATHP-24-4

ATHP-36-6

Características:

- Parrilla a gas.
- Frente, costados y charolas en a.inox. 430.
- Interior y respaldo posterior en lámina de a.alum.
- Quemadores abiertos octagonales en FO.FO. de 25,000 BTU/H, c/u.
- Válvulas de control de flama.
- Parrillas superiores en FO.FO.
- Pilotos individuales en a.inox. con cabeza tipo hongo.
- Válvula doble de ajuste flama piloto.
- Perillas zinc.
- 1 charola para escurrimientos.
- Incluye espreas para conversión de gas GLP a GN.

CookRite

SOBRINO X REFRIGERATION

• INFORMACIÓN TÉCNICA:

MODELO	QUEMADORES	B.T.U./h	VÁLVULAS	PARRRILLAS	PILOTOS	FRENTE	FONDO	ALTO	PESO
ATHP-12-2	2	50,000	3	2	2	0.304 m	0.701 m	0.332 m	24 Kg
ATHP-24-4	4	100,000	6	4	4	0.609 m	0.701 m	0.332 m	43 Kg
ATHP-36-6	6	150,000	9	6	6	0.914 m	0.701 m	0.332 m	61 Kg

• VISTA FRONTAL

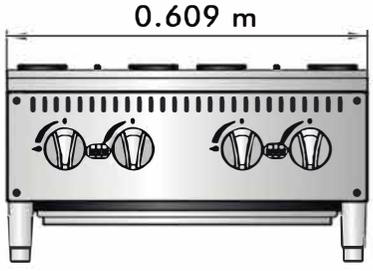

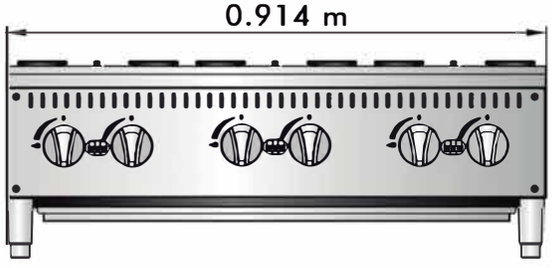

• VISTA TOP

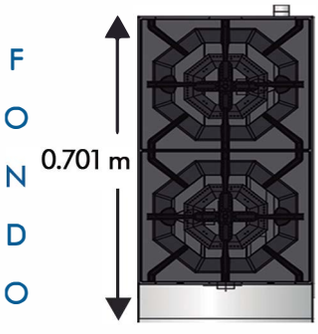

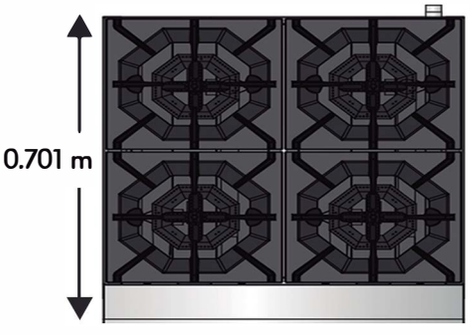

• VISTA LATERAL

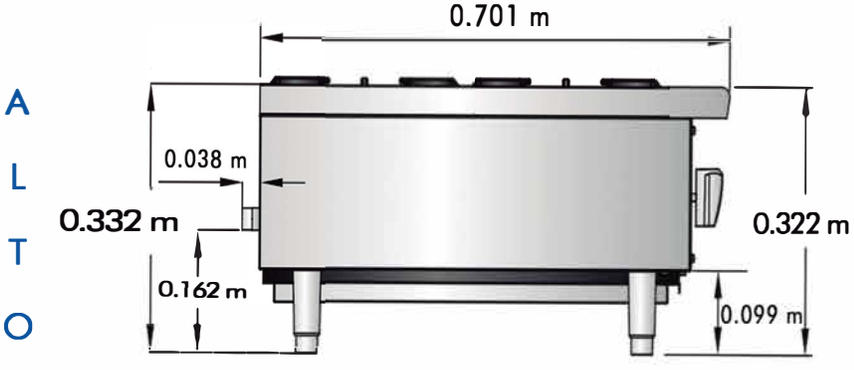

Intertek 4003935 Intertek 4003935

Conforms to ANSI STD Z83.11b-2009 (2011) Certified to CSA STD 1.6b-2009 (2011) Conforms to NSF/ANSI STD4

AQ